821808HICO

TAMBOUR 8 GOUJONS (COMPLET) / 8 STUDS DRUM (KIT)

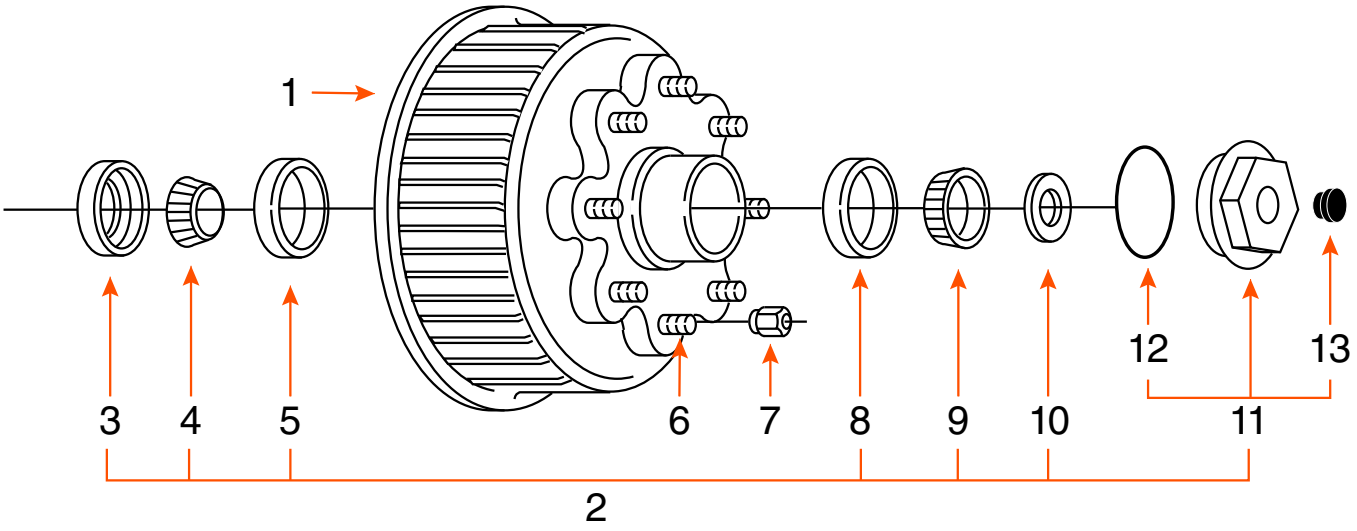

TYPE	CAPACITÉ CAPACITY	BOLT CIRCLE	ROUE WHEEL	MARQUE BRAND
BAIN D'HUILE / OIL BATH	8K	8 SUR 6,5" / 8 ON 6,5"	16" - 17 1/2"	

COMPOSANTE COMPONENT	DESCRIPTION	PRODUIT PRODUCT
1	TAMBOUR / DRUM	821808HI
2	ENSEMBLE DE ROULEMENT / BEARING KIT	ROUL8H
3	JOINT D'ÉTANCHÉITÉ / SEAL	1063
4	ROULEMENT INTÉRIEUR / INNER BEARING CONE	25580
5	CAGE INTÉRIEURE / INNER BEARING CUP	25520
6	GOUJON À PRESSER / PRESS IN STUD	31916
7	ÉCROU DE ROUE / WHEEL NUT	6053X
8	CAGE EXTÉRIEURE / OUTER BEARING CUP	02420
9	ROULEMENT EXTÉRIEUR / OUTER BEARING CONE	02475
10	RONDELLE MANDRIN / SPINDLE WASHER	1153 - 6052X
11	BOUCHON COMPLET / CAP KIT	2135X
12	JOINT BOUCHON / O-RING CAP	10045
13	BOUCHON CAOUTCHOUC / RUBBER PLUG	4632

* ITEM VENDU SÉPARÉMENT / ITEM SOLD SEPARATELY