35100HPBGX

FREIN HYDRAULIQUE / HYDRAULIC BRAKE

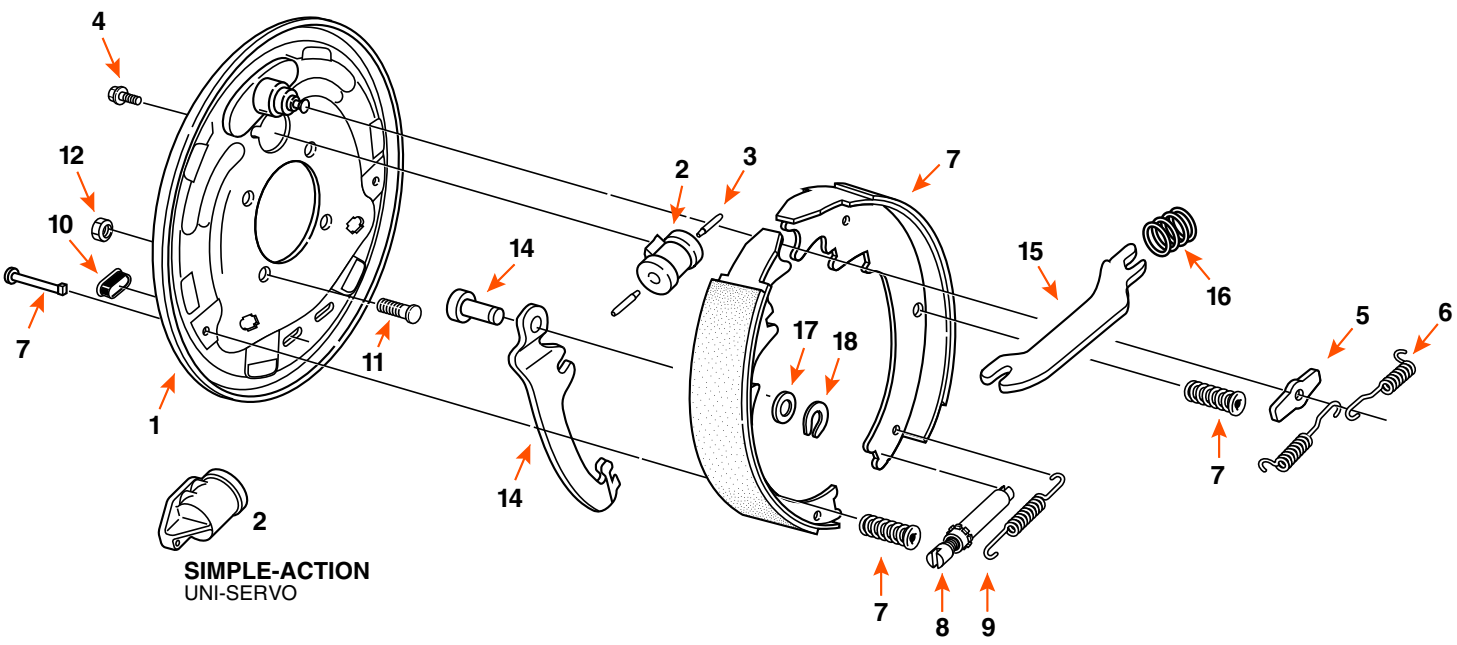

DIMENSION	CAPACITÉ CAPACITY	CÔTÉ SIDE	OPTION	MARQUE BRAND
10" X 2 1/4"	3,5K	GAUCHE / LEFT	FREIN DE STATIONNEMENT / PARKING BRAKE	

COMPOSANTE COMPONENT	DESCRIPTION	QUANTITÉ QUANTITY	DEXTER	FRAMECO
2	CYLINDRE DE ROUE SIMPLE-ACTION / UNI-SERVO WHEEL CYLINDER		54065 (DROIT / RH) 54064 (GAUCHE / LH)	-
7	BANDE DE FREIN / BRAKE SHOE KIT		19862	-
7	CLOU POUR BANDE DE FREIN / SHOE HOLD DOWN PIN		49006	-
7	RESSORT DE RÉTENTION / SHOE HOLD DOWN SPRING		4677	-
8	VIS D'AJUSTEMENT / ADJUSTING SCREW		35111	-
9	RESSORT D'AJUSTEMENT / ADJUSTING SCREW SPRING		4618	-
10	BOUCHON D'AJUSTEMENT / ADJUSTING PLUG		467	-
12*	ÉCROU / NUT		-	2093*

* ITEM VENDU SÉPARÉMENT / ITEM SOLD SEPARATELY