35100HDFBZ

FREIN HYDRAULIQUE / HYDRAULIC BRAKE

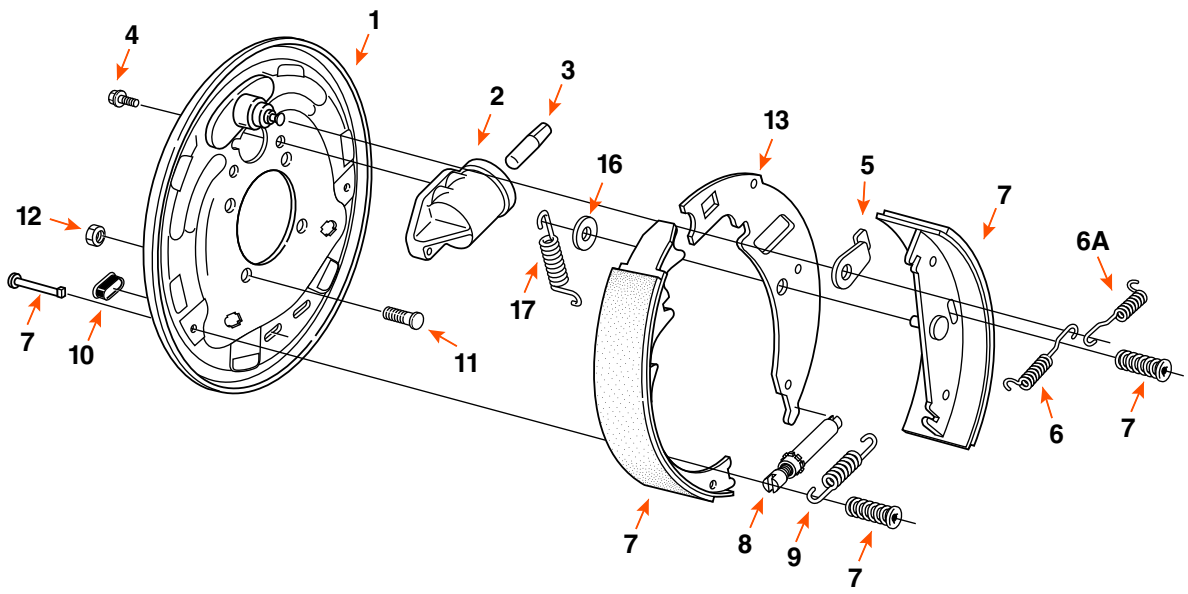

DIMENSION	CAPACITÉ CAPACITY	CÔTÉ SIDE	OPTION	MARQUE BRAND
10" X 2 1/4"	3,5K	DROIT / RIGHT	LIBRE RECUL ZINC / ZINC FREE BACKING	

COMPOSANTE COMPONENT	DESCRIPTION	DEXTER	FRAMECO
2	CYLINDRE DE ROUE SIMPLE-ACTION / UNI-SERVO WHEEL CYLINDER	54065 (DROIT / RH) 54064 (GAUCHE / LH)	-
6	RESSORT DE RAPPEL / RETRACTOR SPRING	46101	-
7	BANDE DE FREIN / BRAKE SHOE KIT	71393	
7	CLOU POUR BANDE DE FREIN / SHOE HOLD DOWN PIN	49006	-
7	RESSORT DE RÉTENTION / SHOE HOLD DOWN SPRING	4677	-
8	VIS D'AJUSTEMENT / ADJUSTING SCREW	35111	-
9	RESSORT D'AJUSTEMENT / ADJUSTING SCREW SPRING	46102	-
10	BOUCHON D'AJUSTEMENT / ADJUSTING PLUG	467	-
12*	ÉCROU NUT	-	2093*

* ITEM VENDU SÉPARÉMENT / ITEM SOLD SEPARATELY