2398X

FREIN ÉLECTRIQUE / ELECTRIC BRAKE

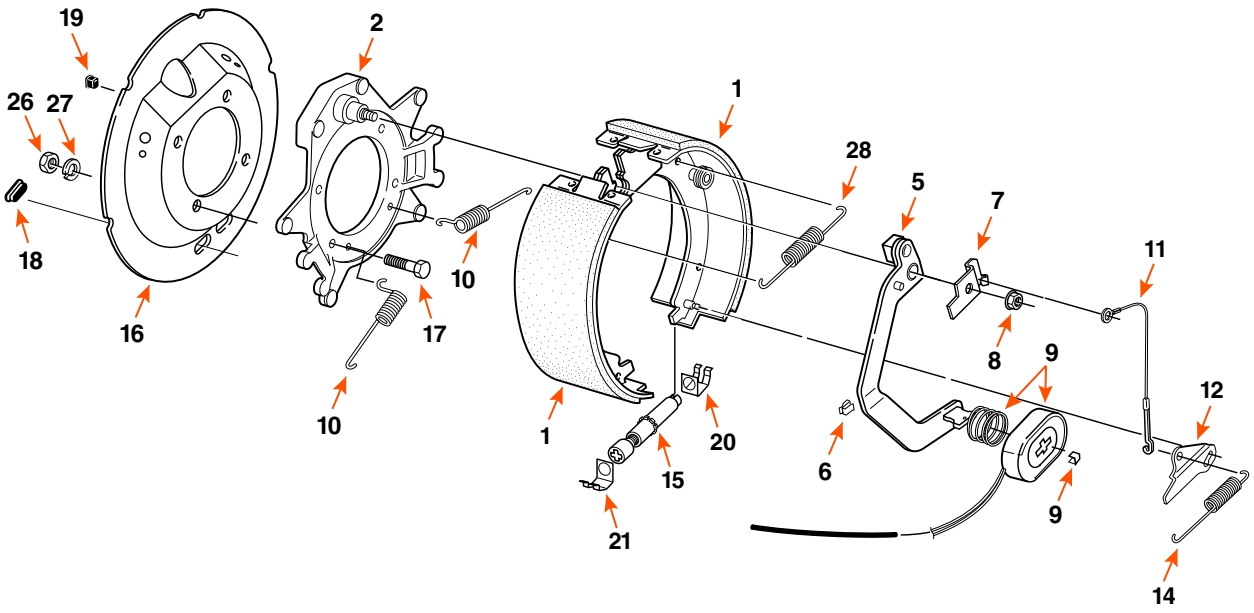

DIMENSION	CAPACITÉ CAPACITY	CÔTÉ SIDE	MARQUE BRAND
12 1/4" X 3 3/8"	8K	DROIT / RIGHT	

COMPOSANTE COMPONENT	DESCRIPTION	QUANTITÉ QUANTITY	DEXTER	FRAMECO
1	BANDE DE FREIN / BRAKE SHOE KIT	1	71498 (DROIT / RH) 71499 (GAUCHE / LH)	71498X (DROIT / RH) 71499X (GAUCHE / LH)
8	ÉCROU FLANGE NUT	1	662	-
9	AIMANT / MAGNET KIT	1	71109	71109X
9	RESSORT D'AIMANT / MAGNET SPRING	1	46117	-
9	BARRURE D'AIMANT / MAGNET RETAINER CLIP	1	4655	-
10	RESSORT DE CENTRAGE / SHOE CENTERING SPRING	2	46136	-
11	CÂBLE D'AJUSTEMENT / ADJUSTING CABLE	1	71462	-
12	LEVIER D'AJUSTEMENT / SELF-ADJUSTING LEVER	1	71463 (DROIT / RH) 71464 (GAUCHE / LH)	-
14	RESSORT D'AJUSTEMENT / ADJUSTING SCREW SPRING	1	46137	-
15	VIS D'AJUSTEMENT / ADJUSTING SCREW	1	4820 (DROIT / RH) 4819 (GAUCHE / LH)	4820X (DROIT / RH) 4819X (GAUCHE / LH)
16	PLAQUE ANTI-POUSSIÈRE / BRAKE DUST SHIELD	1	36117	-
17	BOULON / BOLT	4	-	2078
20	CLIP D'AJUSTEMENT (CÔTÉ BARIL) / ADJUSTING CLIP (BARREL END)	1	46133	-
21	CLIP D'AJUSTEMENT (CÔTÉ FILET) / ADJUSTING CLIP (THREAD END)	1	46132	-
26	ÉCROU / NUT	4	-	20112
27	RONDELLE À RESSORT / SPLIT LOCK WASHER	4	-	5076
28	RESSORT DE RETOUR / RETRACTOR SPRING	1	46119	-