23341I

FREIN HYDRAULIQUE / HYDRAULIC BRAKE

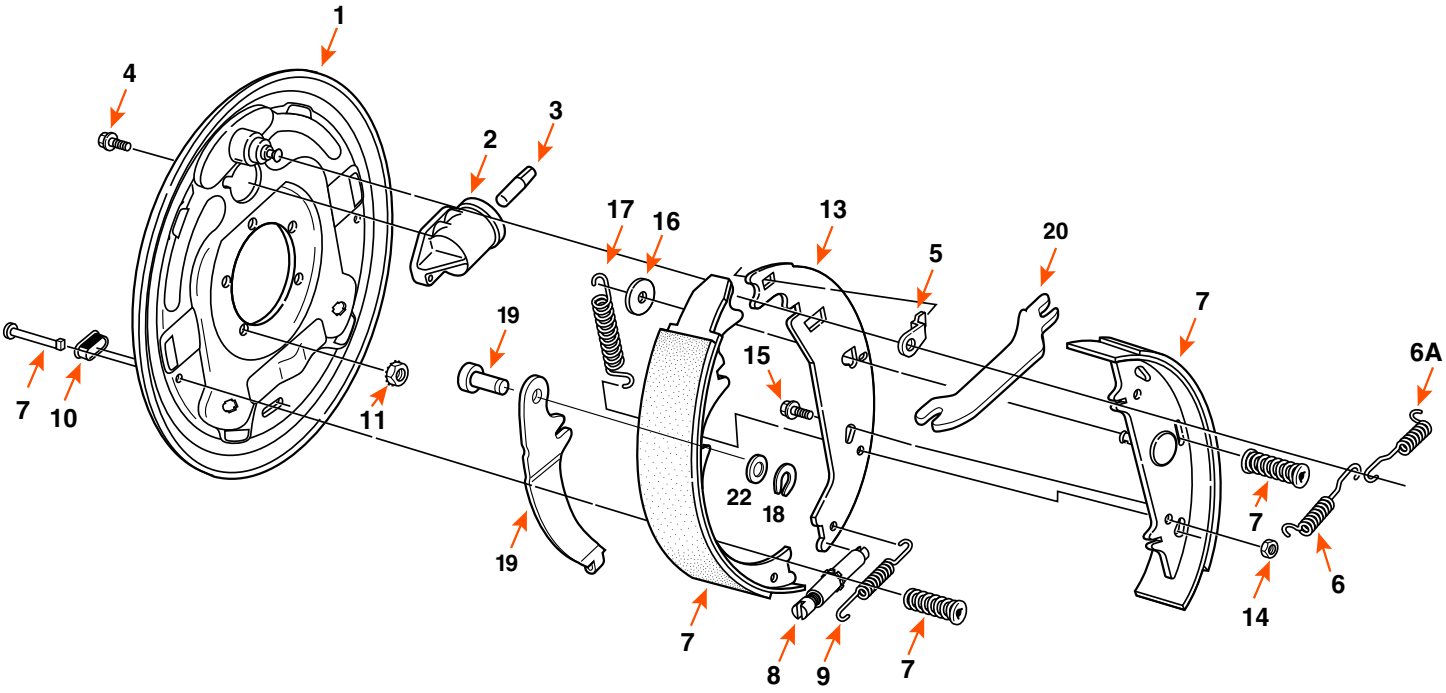

DIMENSION	CAPACITÉ CAPACITY	CÔTÉ SIDE	OPTION	MARQUE BRAND
12" X 2"	7K	DROIT / RIGHT	FREIN DE STATIONNEMENT / PARKING BRAKE LIBRE RECUL / FREE BACKING	

COMPOSANTE COMPONENT	DESCRIPTION	DEXTER
2	CYLINDRE DE ROUE SIMPLE-ACTION / UNI-SERVO WHEEL CYLINDER	54065 (DROIT / RH) 54064 (GAUCHE / LH)
6	RESSORT DE RAPPEL / RETRACTOR SPRING	46101
7	CLOU POUR BANDE DE FREIN / SHOE HOLD DOWN PIN	49006
7	RESSORT DE RÉTENTION / SHOE HOLD DOWN SPRING	4677
10	BOUCHON D'AJUSTEMENT / ADJUSTING PLUG	467
14	ÉCROU / LOCKNUT	6011